OPTYMALNE ROZPROWADZANIE!

Wielokanałowy system dystrybucji pary
Condair **OptiSorp**

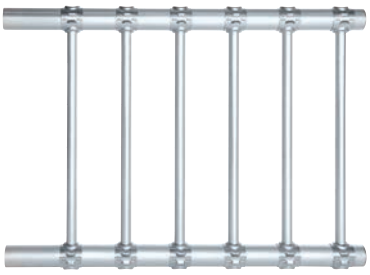

Nawilżanie powietrza i chłodzenie przez parowanie

condair

NAJKRÓTSZE DROGI NAWILŻANIA DZIĘKI RÓWNOMIERNEJ DYSTRYBUCJI PARY

Specjalne opatentowane dysze głównego strumienia umożliwiają uzyskanie pozbawionej kondensatu pary wodnej
Dysze głównego strumienia pobierają gorącą i niezawierającą kondensatu parę z centralnej części lanc rozprowadzających. W ten sposób możliwe jest utrzymanie suchych kanałów powietrznych położonych za systemem dystrybucji.

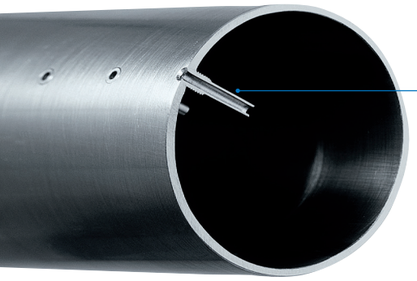

Dysze są wykonane z solidnej stali nierdzewnej. Zapewniają niezawodnie działanie, są trwałe, odporne na starzenie i nie przeciekają.

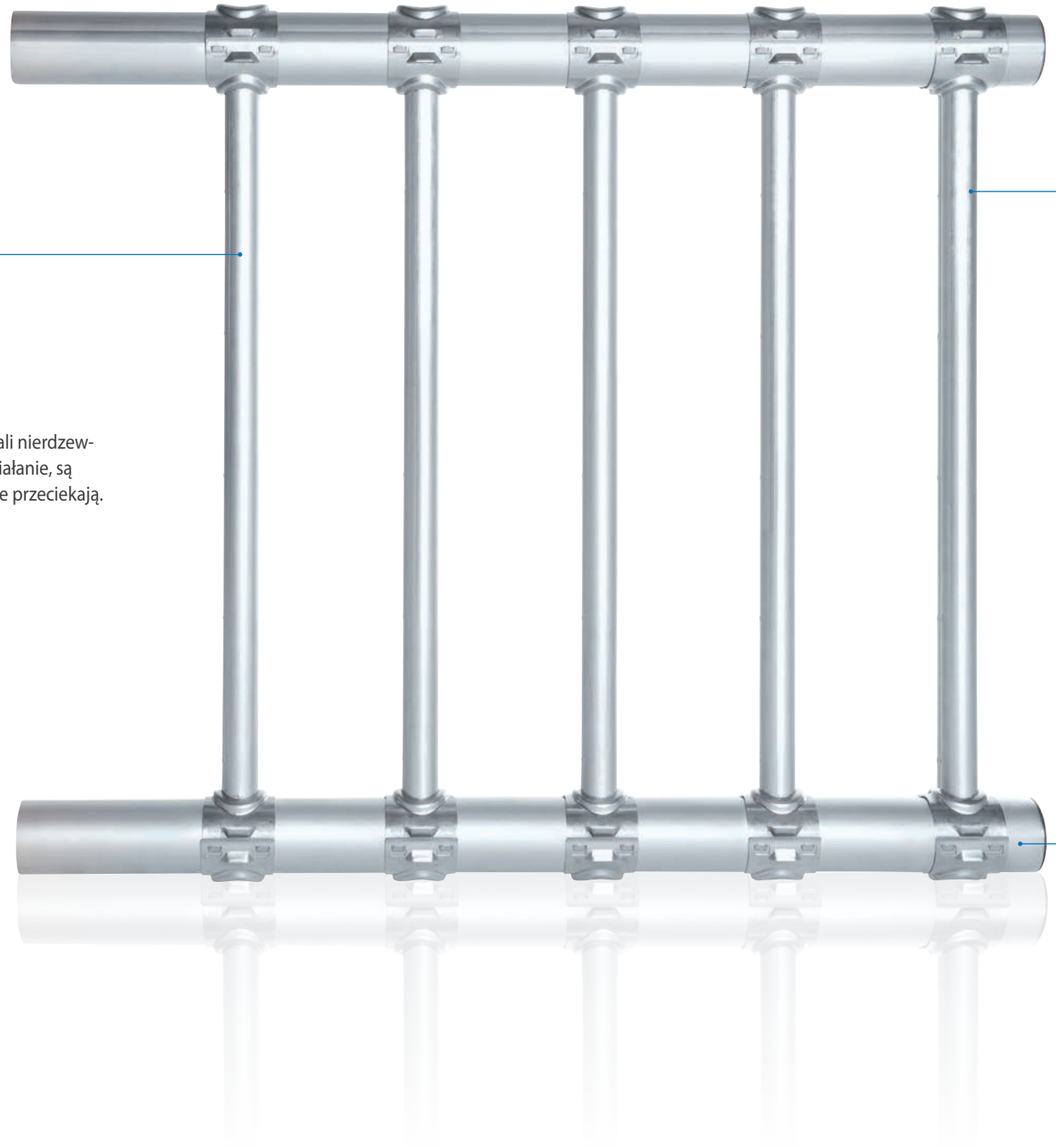

Równomierny profil wilgotności dzięki optymalnemu rozprowadzaniu
Konstrukcja systemu dystrybucji pozwala na precyzyjne uwalnianie homogenicznej pary na całej powierzchni przekroju po-

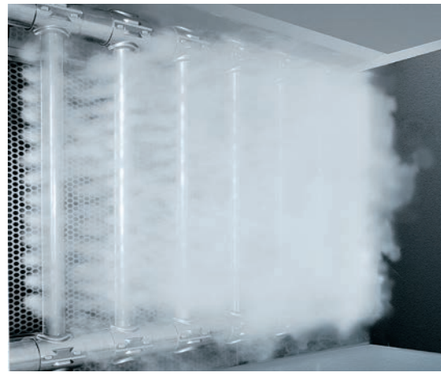

przecznego. W ten sposób można zapewnić skuteczne rozprowadzenie warstw wilgoci powstających na całym przekroju strumienia. Dostarczana para jest szybko i równomiernie pobierana przez strumień powietrza.

Uniwersalne i precyzyjnie dostosowane
Systemy OptiSorp są indywidualnie dopasowywane do istniejących przekrojów poprzecznych. Prefabrykowane elementy systemu dostarczane są na miejsce instalacji w formie gotowej do podłączenia.
Tam można je szybko zainstalować przy użyciu minimalnego nakładu pracy.

System dystrybucji pary jest wykonany z solidnej stali nierdzewnej.
Sprawia to, że jest on odporny na wpływ temperatury i starzenie. Wszystkie przyłącza lanc nawet po dłuższej eksploatacji zachowują szczelność i niezawodność.

Krótkie drogi nawilżania mają kluczowe znaczenie dla niezawodności i higienicznych aspektów nawilżania powietrza. W instalacjach HVAC para nie może przedostawać się do kanałów powietrznych. Może ona bowiem powodować zawilgocenie powierzchni, korozję oraz zagrożenia higieniczne. System dystrybucji pary Condair OptiSorp pozwala na znaczne skrócenie drogi nawilżania w porównaniu do typowych systemów dystrybucji. Umożliwia wprowadzanie pary także w przypadku skomplikowanych projektów instalacyjnych, gwarantując nawet w takich przypadkach optymalną dystrybucję i właściwą absorpcję wilgoci.

Condair **OptiSorp**

© 06/2014 Zmiany techniczne i błędy w druku zastrzeżone

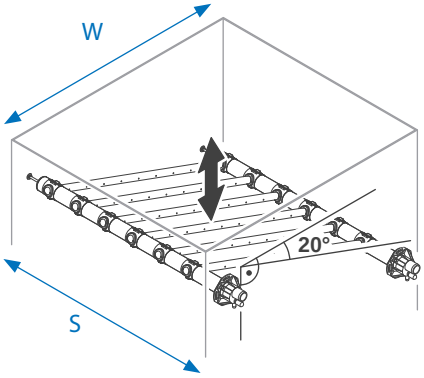

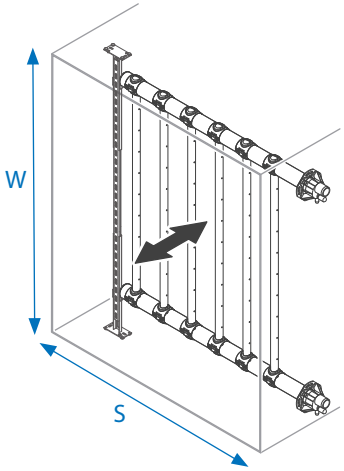

TABELA PARAMETRÓW

OptiSorp	Przyłącza pary	Oddawanie pary	Wymiary kanału	
	Liczba	w kg/h	**S** w mm	**W** w mm
System 1	1	maks. 45	450...2700	450...1650
System 2	2	maks. 90	450...2700	450...2200
System 3	3	maks. 135	450...2700	800...3200
System 4	4	maks. 180	450...2700	800...3200

DŁUGOŚĆ DROGI NAWILŻANIA (B_N [m])

Wilgotność na wlocie (% wilg. wzgl.)	Wilgotność na wylocie (% wilg. wzgl.)					
	40	50	60	70	80	90
5	0,22	0,28	0,36	0,48	0,66	1,08
10	0,20	0,26	0,34	0,45	0,64	1,04
20	0,16	0,22	0,30	0,41	0,58	0,96
30	0,10	0,17	0,25	0,36	0,52	0,88
40		0,11	0,20	0,30	0,45	0,79
50			0,13	0,24	0,38	0,69
60				0,16	0,30	0,58
70					0,20	0,45

Tabelaryczne zestawienie oczekiwanych dróg nawilżania. W przypadku indywidualnych obliczeń dla określonych zastosowań z reguły uzyskiwane są wyniki jeszcze korzystniejsze i są one gwarantowane.

Condair Polska Sp. z.o.o.
Ul. Ostrobramska 101
04-041 Warszawa
Tel.: +48 22 465 65 05
www.condair.pl