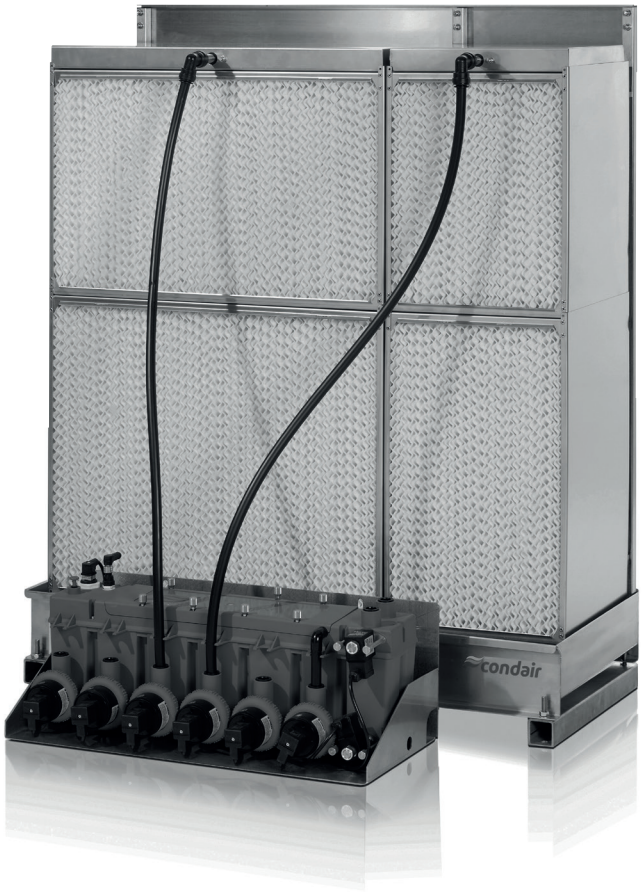


# ERSATZTEILPREISLISTE

Condair ME
Preisliste gültig von 01.01. bis 31.12.2021

Luftbefeuchtung, Entfeuchtung
und Verdunstungskühlung

condair

| Pos. | Ersatzteile | Zusatz | SAP-Nr. |
|---|---|---|---|
| Steuereinheit ME Control | | | |
| 100 | Steuerplatine mit Anzeige, int. Steuerung | | 2596418 |
| 101 | Smart Card | | 2584599 |
| 102 | 24 VDC Spannungsversorgung ME Control | | 2579745 |
| 103 | Schraube Frontabdeckung ME Control | | 2579747 |
| 104 | Frontabdeckung Steuereinheit ME Control | | 2584467 |
| 105 | Blindstopfenset Steuereinheit ME Control | | 1201038 |
| 106 | Ferritring teilbar | | 2579744 |
| 107 | Schalter | | 2597161 |
| 108 | Wandhalterungen Steuereinheit ME Control | | 1201039 |
| 109 | Netztrennschalter | | 2564847 |
| 110 | Sicherungsterminal für 6.3A Sicherung<br>Sicherungsterminal für 10A Sicherung | | 2536025<br>2536026 |
| 111 | Anschlussklemmenset Optionen (UV, Froststat, Dosierpumpe) | | 2579746 |
| 112 | ME Control Eingangsklemmenset | | 1201040 |
| 113 | WD AMX-1 Leitfähigkeits-Alarm | | 1200471 |
| 114 | Signalgeber Pumpenfehler | | 2587313 |
| 115 | Platine Leitfähigkeitsmessung | | 2579734 |
| 116 | Platine Betriebs- und Störungsfernmeldung | | 2579736 |
| 117 | Netztfilter | | 2579739 |
| 118 | Verteilplatine ME<br>Verteilplatine ME XL | Systemhöhe ≤3000 mm<br>Systemhöhe >3000 mm | 1201042<br>1201043 |
| 119 | Treiberplatine v1.4 | | 2579733 |
| 120 | Interne Hauptsicherung F1 | 230V / 6.3A | 2536025 |
| 121 | Sicherung Spannungsversorgung F2 | 10/24VDC / 630 mA | 2559408 |
| 122 | Ventilator Steuereinheit XL | | 2549513 |
| 123 | Leckagemelder | | 2566935 |
| 124 | Schutzabdeckung für F1/F2 | | 1201084 |
| 125 | Montageset Treiberplatine | | 1201083 |
| 126 | BACnet IP Gateway-Platine<br>BACnet MSTP Gateway-Platine<br>Lonworks Gateway-Platine | | 2583810<br>2583813<br>2583808 |
| Steuereinheit Condair ME Direct Feed | | | |
| 200 | ME Direct Feed Netzteilset | | 1201044 |
| 201 | Regelungsrelais | | 1200449 |
| 202 | Timer-Relais | | 1200450 |
| 203 | Netzfilter | | 2579739 |
| 204 | ME Direct Feed Türverschlussset | | 2584467 |
| 205 | ME Direct Feed Licht- und Schalterset | | 1201045 |
| 206 | Schalter | | 2579742 |
| 207 | On/Off Klemmenset | | 1201047 |
| 208 | ME Direct Feed Eingangsklemmenset | | 1201046 |
| 209 | Wandhalterungen Steuereinheit ME Direct Feed | | 1201048 |
| 210 | Gehäuse kpl. ME Direct Feed | | 2596455 |
| 211 | Frontabdeckung Steuereinheit ME Direct Feed | | 2596114 |



| Pos. | Ersatzteile | Zusatz | SAP-Nr. |
|---|---|---|---|
| Hydraulikmodul ME Control | | | |
| 300 | Entlüfterdichtung | | 1200263 |
| 301 | Entlüfter | | 1200269 |
| 302 | Ablaufventil ME Serie | | 1200276 |
| 303 | Einlassventil ME Serie | | 1200277 |
| 304 | Schraube Magnetventil | | 1200275 |
| 305 | Stufenpumpe (Pumpe ME System mit O-Ring)<br>XL Stufenpumpe (Pumpe ME System mit O-Ring) | ME Systemhöhe ≤3000mm<br>ME Systemhöhe >3000mm | 1200273<br>1200565 |
| 306 | Wartungskit ME Pumpe | | 1200710 |
| 307 | Niveausensor | | 1200362 |
| 308 | Leitfähigkeitssensor Lf-GT | | 1201049 |
| 309 | Kabelbaum | 4 oder 5 Stufen und Systemhöhe ≤3000mm<br>4 oder 5 Stufen und Systemhöhe >3000mm<br>2 oder 3 Stufen und Systemhöhe ≤3000mm<br>2 oder 3 Stufen und Systemhöhe >3000mm | 1200359<br>1200566<br>1200567<br>1200568 |
| 310 | Befestigungsschraube M4 Abdeckung | | 1200274 |
| 311 | Steckverbinder | 15 mm<br>5/8“ | 1201089<br>1201090 |
| 312 | O-Ring ME Verschlusszapfen | | 1200270 |
| 313 | O-Ringe Ablaufpumpenrohr (für FL4250) | | 1200265 |
| 314 | ME Ablaufrohr | | 1200569 |
| 315 | ME Ablaufanschlussset | | 1201026<br>1201028 |
| 316 | ME Anschlussmuffe | | 1201027<br>1201025 |
| 317 | UO Bodenlecksensor<br>Bodenlecksensor | | 2580638<br>2597096 |
| 318 | ME Hydraulikschlauch | | 1200264 |
| 319 | Deckel Hydraulikmodul inkl. O-Ring | | 2597084 |
| 320 | Oberteil Hydraulikmodul inkl. O-Ring | | 2597085 |
| 321 | Unterteil Hydraulikmodul | | 2598517 |
| n/a | Austauschgehäuse Hydraulikmodul mit ø15mm Anschlüssen | | 1200708 |
| n/a | Austauschgehäuse Hydraulikmodul mit ø5/8“ (ø16 mm) Anschlüssen | | 1200709 |
| Hydraulikverteiler ME Direct Feed | | | |
| 400 | Befestigungsblech Direct Feed | | 1200451 |
| 401 | ME O-Ring 13.1mm x 1.6mmID | | 1200272 |
| 402 | Durchflussbegrenzer 1 l/min weiß/pink | | 1200452 |
| 403 | Durchflussbegrenzer MR05 | Gelb 0.5 l/m<br>Pink 1.0 l/m<br>Hellblau 1.4 l/m<br>Schwarz 1.9 l/m<br>Grün 2.5 l/m<br>Purpur 3.0 l/m<br>Dunkelblau 3.5 l/m<br>Rot 5.0 l/m<br>Weiß 8.0 l/m | 1200673<br>1200674<br>1200675<br>1200676<br>1200677<br>1200678<br>1200679<br>1200680<br>1200681 |
| 404 | Zulauf-/Spülventil | | 1200570 |
| 405 | Ablaufventil | | 1200571 |
| 406 | Verbindungsrohr 80 mm | ø15 mm<br>ø16 mm | 1201075<br>1201076 |
| 407 | ME Direct Feed Hydraulikverteiler | | 1201077 |
| 408 | Befestigungsset Hydraulikverteiler ME Direct Feed | | 1201081 |
| 409 | ME DF Adapter Hydraulikverteiler | ø15 mm<br>ø5/8“ | 2597496<br>2597498 |

| Pos. | Ersatzteile | Zusatz | SAP-Nr. |
|---|---|---|---|
| Verdunsterkassetten | | | |
| 40 | Support Tropfenabschneider unten | | 1200278 |
| 41 | Halterung Tropfenabschneider oben | | 1200279 |
| 42 | ME Winkel-Steckkupplung 15mm | | 1200271 |
| 43 | Matrix Verdunsterkassette - Polyester (BxHxT in mm) | 300 x 250 x 200<br>300 x 250 x 300<br>300 x 375 x 200<br>300 x 375 x 300<br>300 x 500 x 200<br>300 x 500 x 300<br>300 x 750 x 200<br>300 x 750 x 300<br>450 x 250 x 200<br>450 x 250 x 300<br>450 x 375 x 200<br>450 x 375 x 300<br>450 x 500 x 200<br>450 x 500 x 300<br>450 x 750 x 200<br>450 x 750 x 300<br>600 x 250 x 200<br>600 x 250 x 300<br>600 x 375 x 200<br>600 x 375 x 300<br>600 x 500 x 200<br>600 x 500 x 300<br>600 x 750 x 200<br>600 x 750 x 300 | 1200283<br>1200284<br>1200288<br>1200289<br>1200293<br>1200294<br>1200298<br>1200299<br>1200306<br>1200307<br>1200311<br>1200312<br>1200316<br>1200317<br>1200321<br>1200322<br>1200329<br>1200330<br>1200334<br>1200335<br>1200339<br>1200340<br>1200344<br>1200345 |
| 43 | Matrix Verdunsterkassette - Cooling (BxHxT in mm) | 300 x 250 x 200<br>300 x 250 x 300<br>300 x 375 x 200<br>300 x 375 x 300<br>300 x 500 x 200<br>300 x 500 x 300<br>300 x 750 x 200<br>300 x 750 x 300<br>450 x 250 x 200<br>450 x 250 x 300<br>450 x 375 x 200<br>450 x 375 x 300<br>450 x 500 x 200<br>450 x 500 x 300<br>450 x 750 x 200<br>450 x 750 x 300<br>600 x 250 x 200<br>600 x 250 x 300<br>600 x 375 x 200<br>600 x 375 x 300<br>600 x 500 x 200<br>600 x 500 x 300<br>600 x 750 x 200<br>600 x 750 x 300 | 1200667<br>1200655<br>1200666<br>1200654<br>1200665<br>1200653<br>1200664<br>1200652<br>1200663<br>1200651<br>1200662<br>1200650<br>1200661<br>1200649<br>1200660<br>1200648<br>1200659<br>1200647<br>1200658<br>1200646<br>1200657<br>1200645<br>1200656<br>1200644 |
| 44 | ME Tropfenschneiderkassetten - Fiberglas (BxH in mm) | 300 x 250<br>300 x 375<br>300 x 500<br><br>450 x 250<br>450 x 375<br>450 x 500<br><br>600 x 250<br>600 x 375<br>600 x 500 | 1200349<br>1200350<br>1200351<br><br>1200352<br>1200353<br>1200354<br><br>1200355<br>1200356<br>1200357 |
| 44 | ME Tropfenschneiderkassetten - Polyester (BxH in mm) | 300 x 250<br>300 x 375<br>300 x 500<br><br>450 x 250<br>450 x 375<br>450 x 500 | 1200462<br>1200463<br>1200464<br><br>1200465<br>1200466<br>1200467 |



| Pos. | Ersatzteile | Zusatz | SAP-Nr. |
|---|---|---|---|
| 45 | Verteilkassette | 300 x 100<br>300 x 150<br>300 x 200<br>300 x 300<br><br>450 x 100<br>450 x 150<br>450 x 200<br>450 x 300<br><br>600 x 100<br>600 x 150<br>600 x 200<br>600 x 300 | 1200572<br>1200573<br>1200574<br>1200670<br><br>1200575<br>1200576<br>1200577<br>1200669<br><br>1200578<br>1200579<br>1200580<br>1200668 |
| 47 | Stromschalter | | 2597161 |
| Eintauch UV-System | | | |
| 600 | Austausch UV Modul Eintauch UV-System | | 1200369 |
| n/a | ME Control Modul 1UV-System 230VAC | | 1201087 |
| n/a | ME Control Modul 1UV-System 110VAC | | 1201088 |
| n/a | ME Control Modul 2UV-System 230VAC | | 1200367 |
| n/a | ME Control Modul 2UV-System 110VAC | | 1200891 |
| n/a | ME Control Modul 3UV-System 230VAC | | 1200368 |
| n/a | ME Control Modul 3UV-System 110VAC | | 1200892 |
| n/a | ME Control Modul 4UV-System 230VAC | | 1200893 |
| n/a | ME Control Modul 4UV-System 110VAC | | 1200894 |
| Allgemeine Ersatzteile | | | |
| n/a | Schlauch 15 x 12 mm schwarz | | 1200266 |
| n/a | Durchflussbegrenzer für Altecnic Calflow Ventil | | 1200461 |
| n/a | Install. Kit Basic Control | | 2595986 |
| n/a | BIK Control Extern D15mm XL<br>BIK Control Extern D15mm XL<br>BIK Control Extern D16mm XL<br>BIK Control Extern D16mm XL | | 2595988<br>2595989<br>2595990<br>2595991 |
| n/a | Install. Kit Basic Direct Feed | | 2595992 |
| n/a | BIK Direct Feed Extern | | 2595993 |
| n/a | BIK Direct Feed Extern XL | | 2595994 |
| n/a | Dreifachkollektor HL3-10-100-300-355 | | 2595995 |
| n/a | PA-Rohr ø15/12 - PA12 | | 2595996 |
| n/a | Schlauch AD5/8“ x ID0.5“ x 30 Meter - PA | | 2595997 |

**Steuereinheit ME Control**

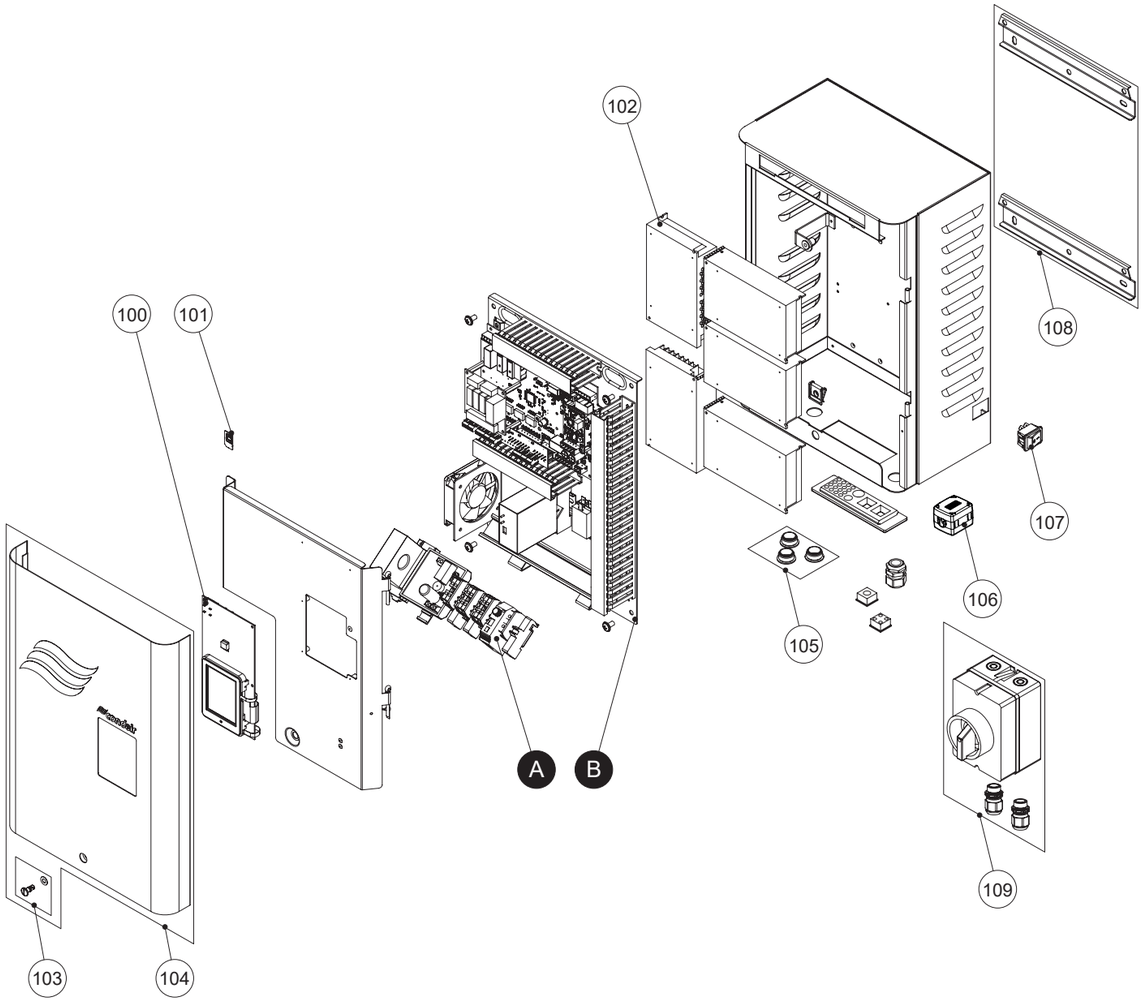


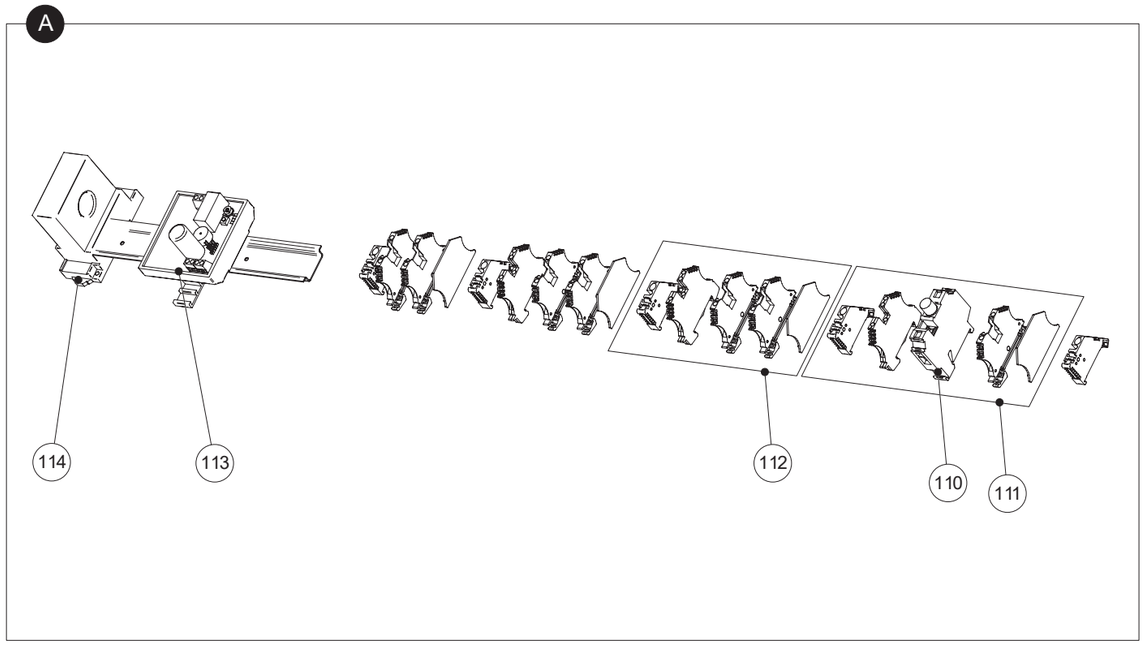


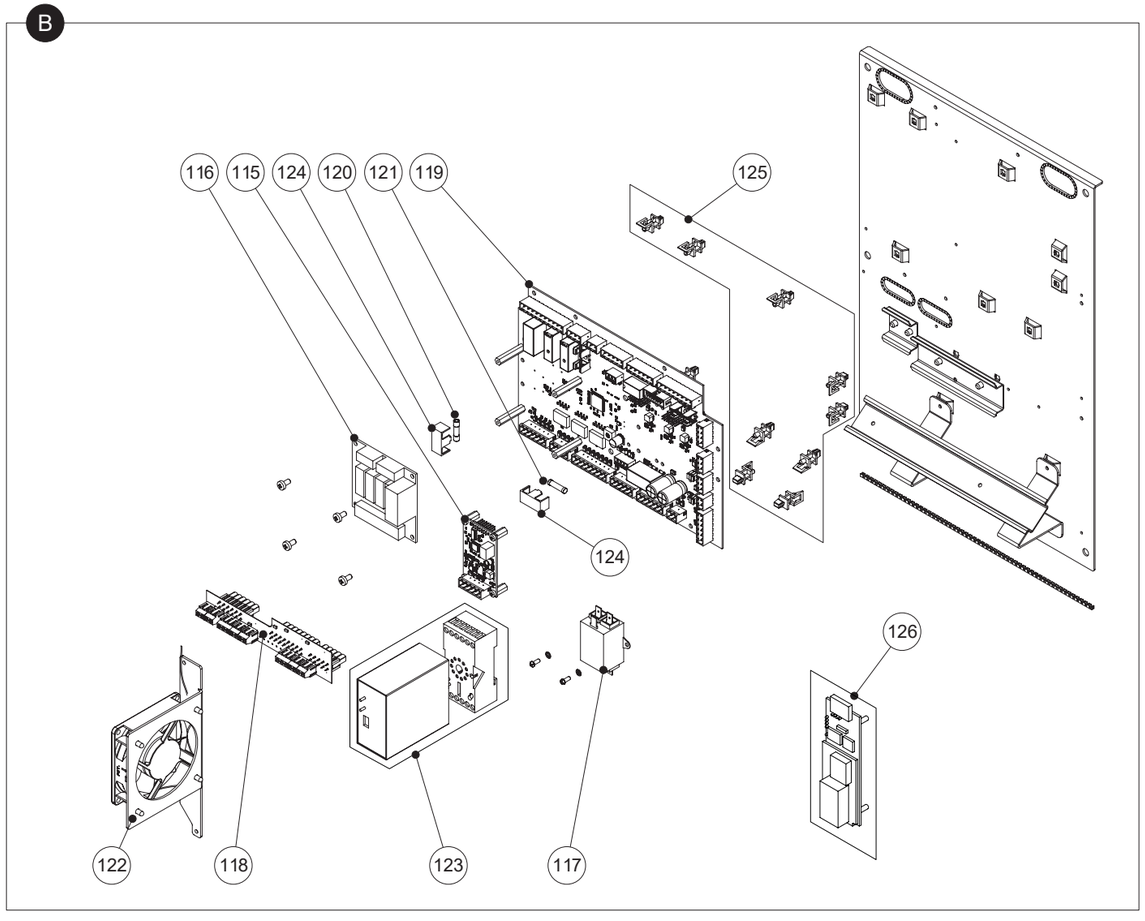

**Steuereinheit Condair ME Direct Feed**

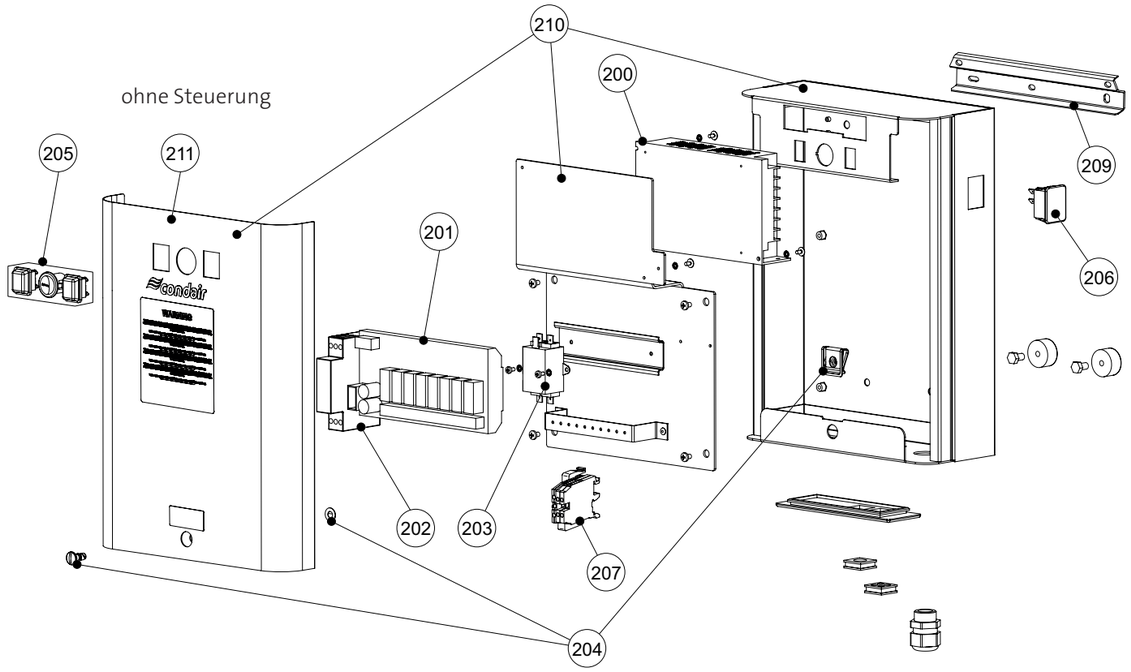


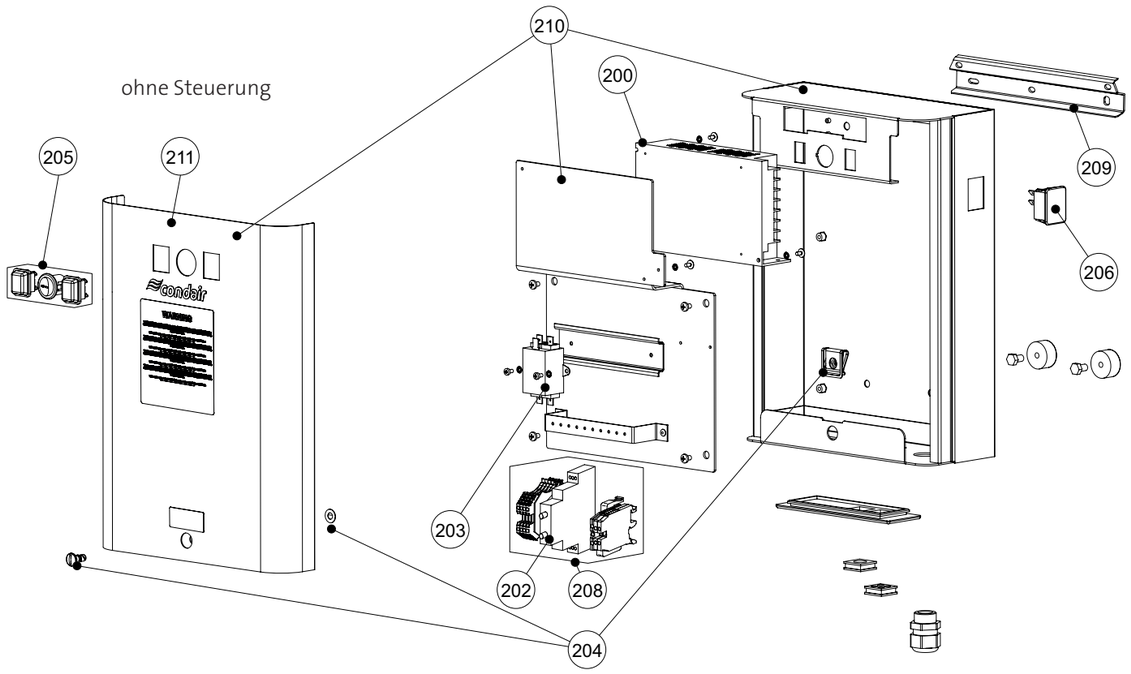


**Hydraulikmodul ME Control**

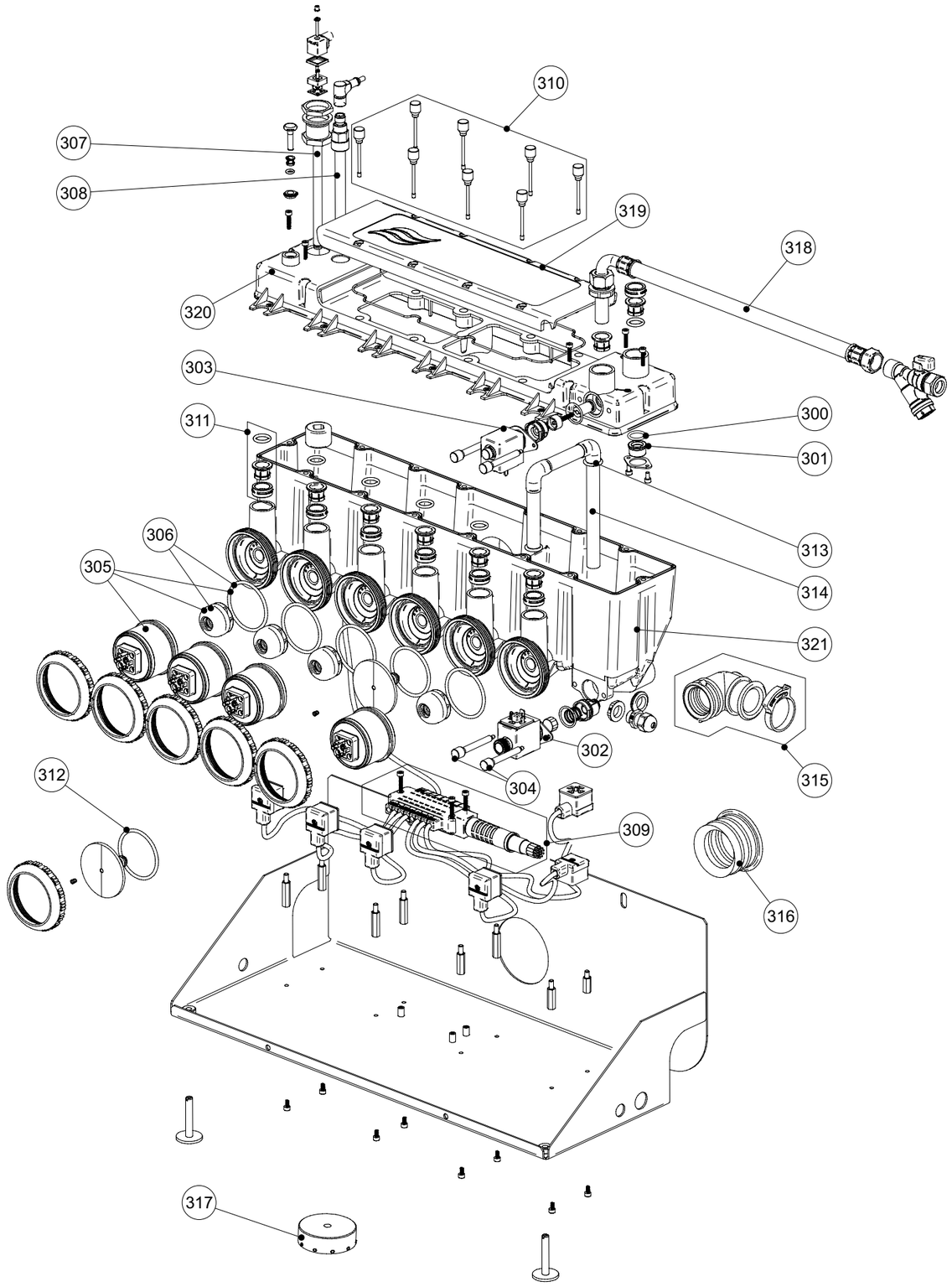

## Hydraulikverteiler ME Direct Feed

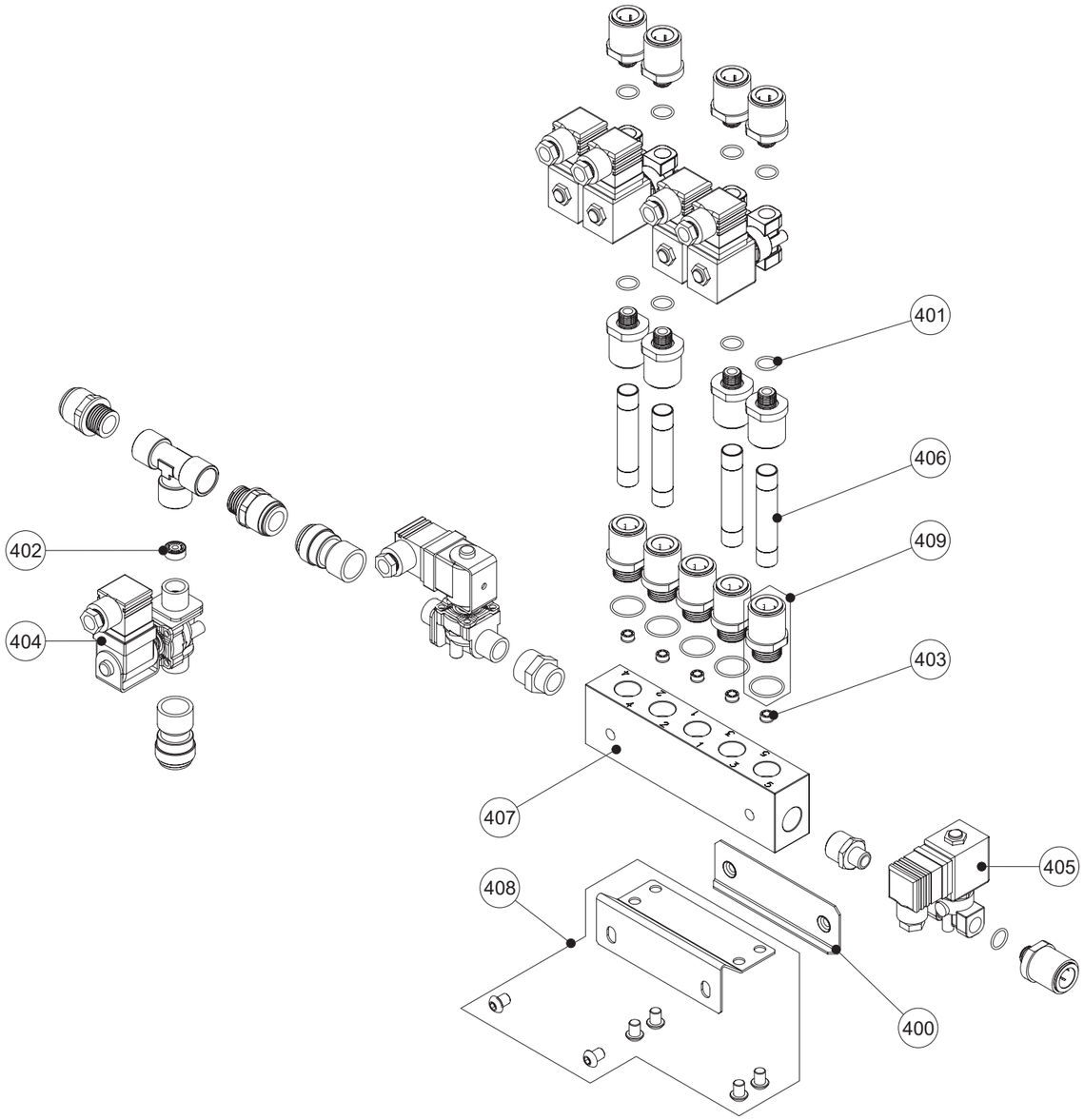


## Verdunsterkassetten

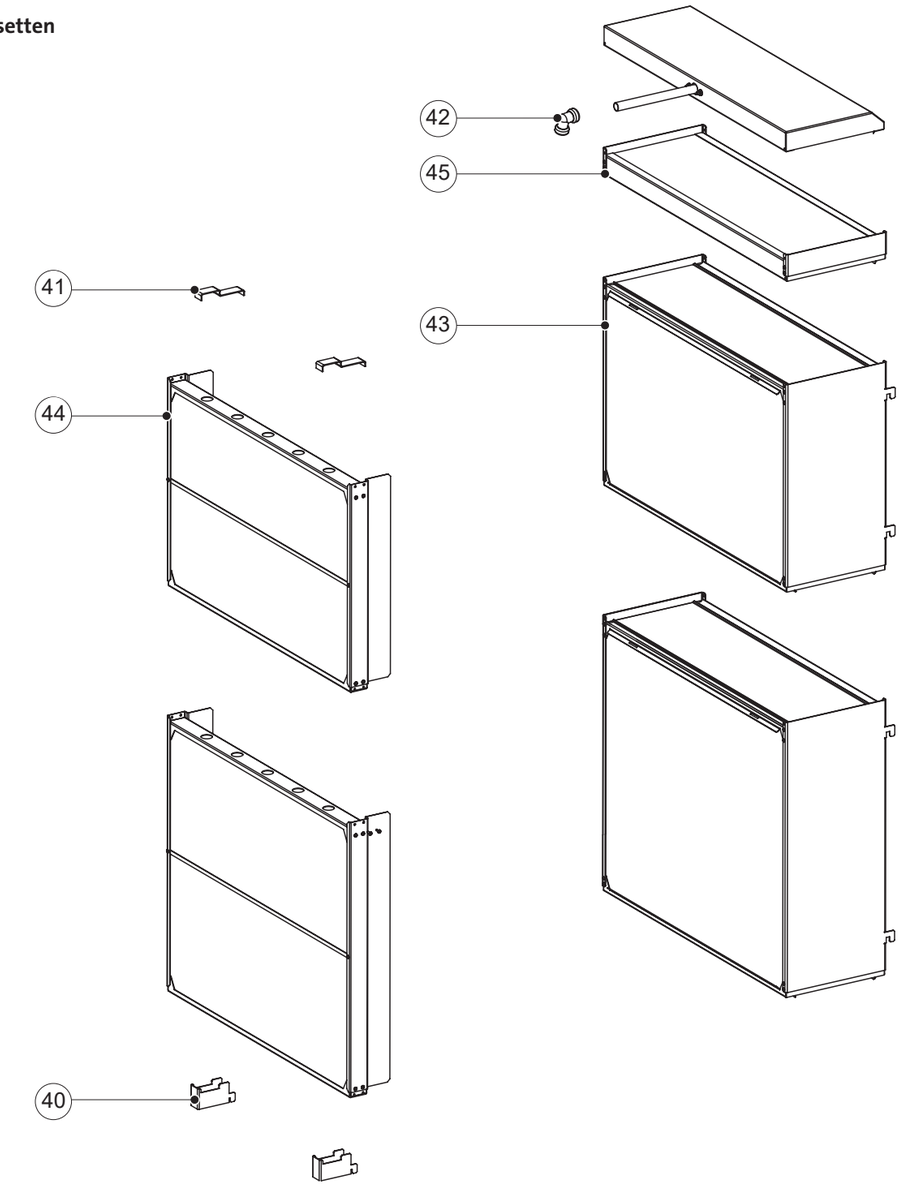


## Eintauch UV-System

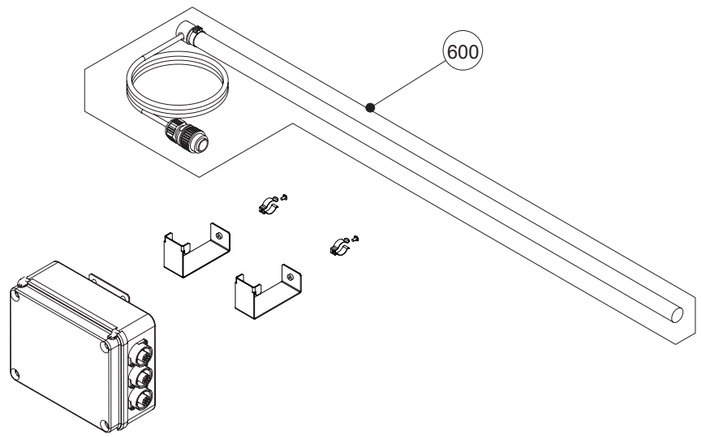

© 01/2021 Die in dieser Liste enthaltenen Preise sind unverbindliche Preisempfehlungen und verstehen sich ausschließlich Mehrwertsteuer und ausschließlich Verpackung ab Lager. Alle Geräte sind von uns gegen Berechnung transportversichert. Alle früheren Preise sind ungültig. Technische Änderungen, die der Verbesserung des Produktes dienen, vorbehalten.

Condair GmbH

Regionalcenter **Süd**
Parkring 3
D-85748 Garching
Tel. +49 (0) 89 / 20 70 08-0
Fax +49 (0) 89 / 20 70 08-140

Regionalcenter **Südwest**
Zettachring 6
D-70567 Stuttgart
Tel. +49 (0) 711 / 25 29 70-0
Fax:+49 (0) 711 / 25 29 70-40

Regionalcenter **Mitte**
Nordendstraße 2
D-64546 Mörfelden-Walldorf
Tel. +49 (0) 61 05 / 963 88-0
Fax +49 (0) 61 05 / 963 88-40

Regionalcenter **West**
Werftstraße 25
D-40549 Düsseldorf
Tel. +49 (0) 211 / 54 20 35-0
Fax +49 (0) 211 / 54 20 35-60

Regionalcenter **Nord**
Lüneburger Straße 4
D-30880 Laatzen - Rethen
Tel. +49 (0) 5102 / 79 59 8-0
Fax +49 (0) 5102 / 79 59 8-40

Regionalcenter **Ost**
Chausseestraße 88
D-10115 Berlin
Tel. +49 (0) 30 / 921 03 44 -0
Fax +49 (0) 30 / 921 03 44-40

Condair **Österreich**
Perfektastraße 45
A-1230 Wien
Tel. +43 (0) 1 / 60 33 111-0
Fax +43 (0) 1 / 60 33 111 399